KITS REMORQUES NON FREINÉS

De 500 à 900 Kg

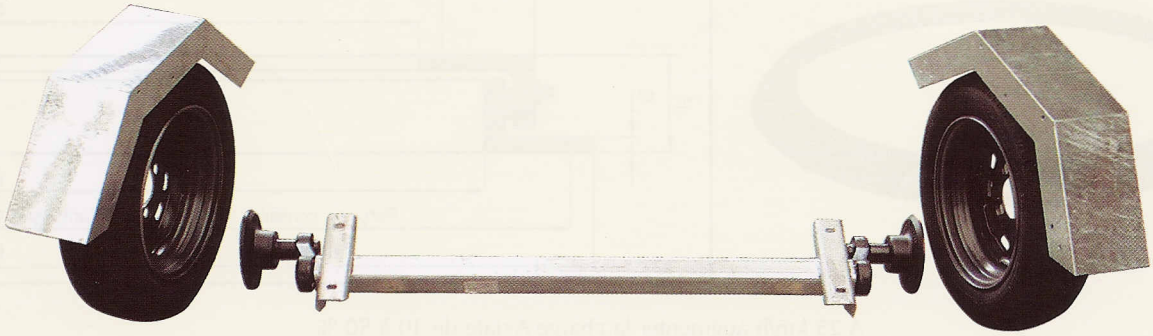

Composition :

- 1 essieu
- 2 roues complètes
- 2 ailes (métal tôle pliée)
- 1 tête attelage
- 1 fiche 7 B plastique
- 5 m câble 7x1
- 2 feux 4 fonctions + lampes
- 2 Triangles
- 6 catadioptres ronds ø54
- 1 feu antibrouillard
- 1 feu de recul
- 1 flèche droite galvanisée (non comprise)

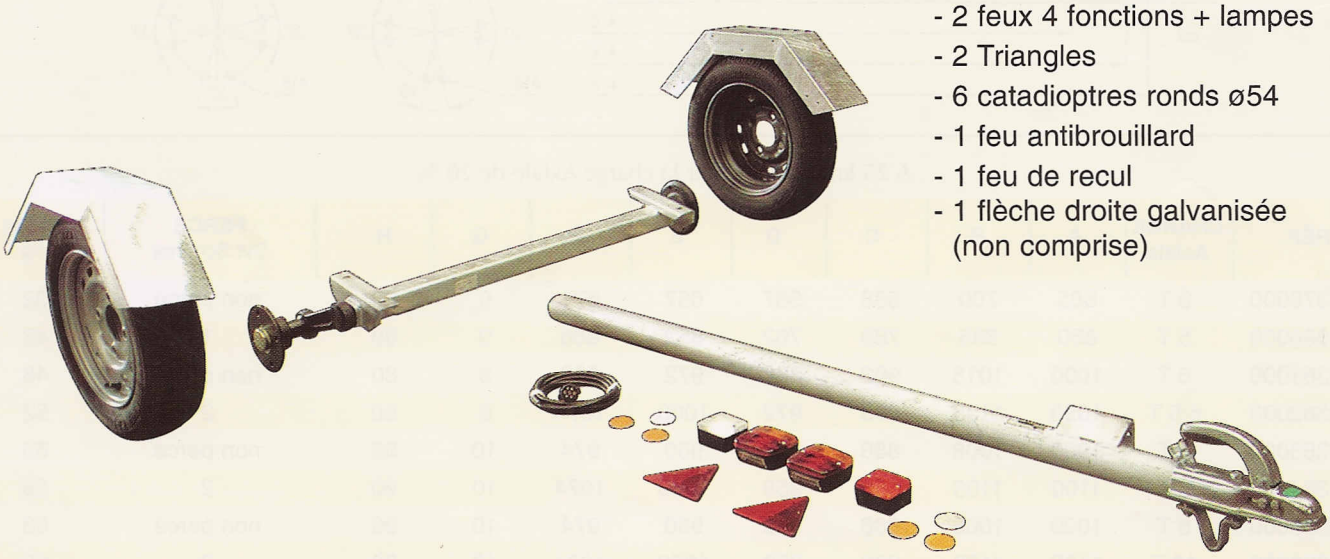

Les indications contenues dans le présent catalogue n'ont aucun caractère contractuel. Nous nous réservons toute modification nécessitée par l'évolution de nos produits.